FIMAT

SPECIALISTS IN SOLUTIONS

PRODUCT RANGE

www.fimatitaly.it

FIMAT
SPECIALISTS IN SOLUTIONS

AUTOMATIC DISPENSING SYSTEM
FOR LIQUIDS AND PASTES

LIQUIDS AND PASTES MIXING

DRUMS CLEANING AND HANDLING

SCREENS AND SQUEEGEES WASHING

SCREENS ENGRAVING ACCESSORIES

MADE IN ITALY

INDEX

AUTOMATIC DISPENSING SYSTEM FOR LIQUIDS AND PASTES pag. 2
- TETRAGON
- POLIDIS
- POWDER STORAGE
- MONOLITH
- READY TO USE THICKENERS STORAGE
- RAL

AUTOMATIC COLORS DISPENSING UNIT pag. 4
- MONOLITH

AUTOMATIC THICKENER PREPARING UNIT pag. 8
- TETRAGON
- TWIN TETRAGON

MANUAL COLOUS KITCHEN pag. 12
- CM
- CP
- JUAN
- RALS

COLOR DOSING UNIT FOR LABORATORY pag. 14
- DRUMS GUN

MOTHER COLOURS DISSOLVER pag. 16
- POLIDIS

ROTARY SCREENS PRINTING pag. 17
- SFROOS
- SWK
- SWM

ROTARY SCREENS ENGRAVING pag. 18
- SCM
- FA/FP
- SDM
- EGU-R

ROTARY SCREENS RECOVERY pag. 20
- ERU
- SSS.LP
- SRM

PRINTIG HOUSE INTEGRATED SOFTWARE pag. 21
- COLORD DRIP
- COLOR SEA
- COLOR SPRING

FIMAT SPECIALISTS IN SOLUTIONS

TETRAGON

AUTOMATIC THICKENER PREPARING UNIT

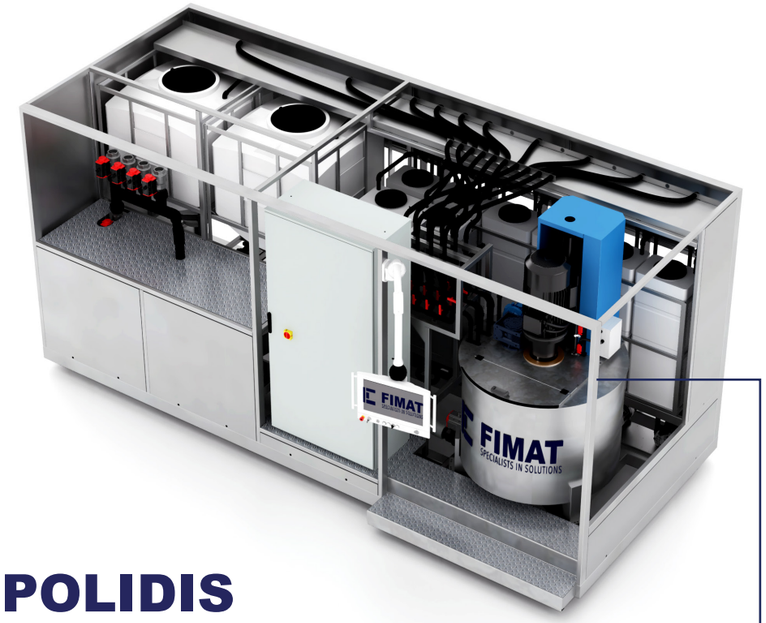

POLIDIS

MOTHER COLOR DISSOLVER

POWDER STORAGE

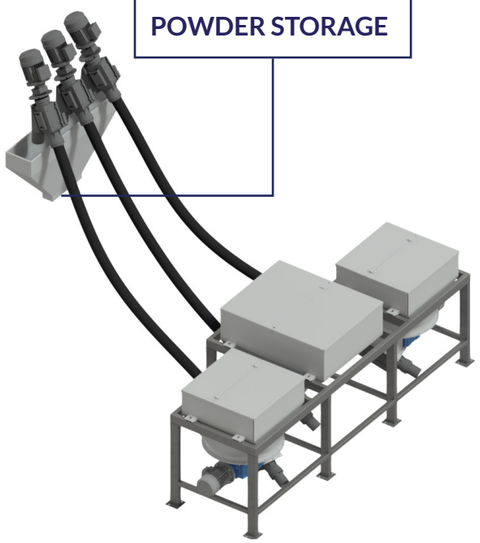

MONOLITH

AUTOMATIC COLOR KITCHEN

READY TO USE THICKENERS STORAGE

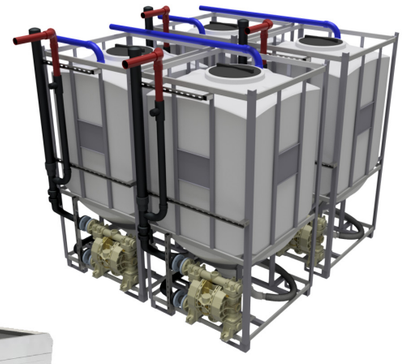

DRUM WASH STORAGE

FIMAT
SPECIALISTS IN SOLUTIONS

MONOLITH

AUTOMATIC COLOURS DISPENSING UNIT

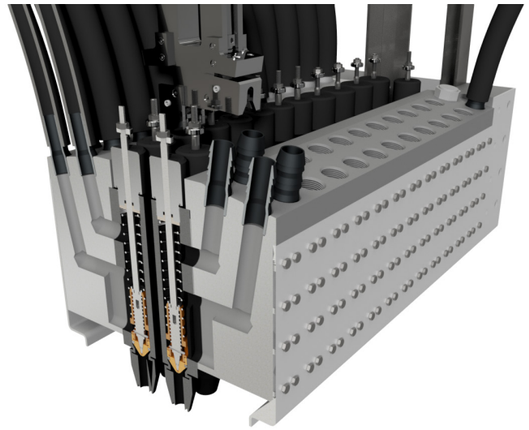

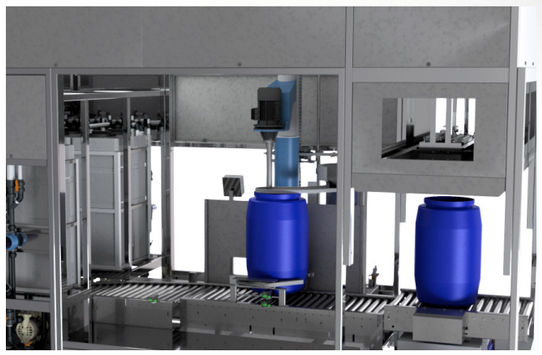

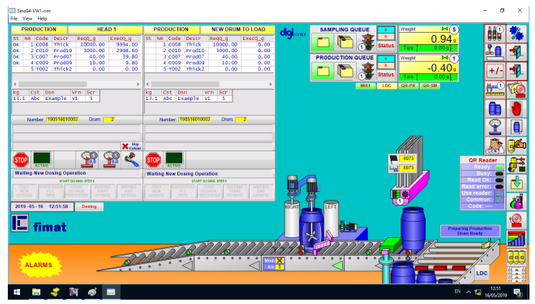

FIMAT SPECIALISTS IN SOLUTIONS

MONOLITH

AUTOMATIC COLOURS DISPENSING UNIT

Il clima di competizione in cui si trovano oggi le industrie tessili di tutto il mondo, deve essere affrontato con mezzi e modalità di lavoro che permettano di razionalizzare la produzione dei colori con la massima rapidità di risposta e con un controllo totale della qualità. FIMAT è all'altezza di offrire il massimo livello di tecnologia con dispositivi user-friendly all'avanguardia, soluzioni su misura e manutenzione minima.

The competitive environment in which the textile industries of the whole world find themselves today, must be faced with means and working methods that allow to rationalize the production of the colours with the maximum speed of response and with a total control of the quality. FIMAT is able to offer the highest level of technology with cutting-edge user-friendly devices, customized solutions and minimum maintenance.

El clima de competencia en el que se encuentran hoy las industrias de acabado textil de todo el mundo, se debe afrontar con medios y modalidades de trabajo que permitan de racionalizar la producción de los colores con la máxima rapidez de respuestas y un control total de la calidad. FIMAT está a la altura de ofrecer el máximo nivel tecnológico con aparatos user-friendly de última generación, soluciones tailor-made y un mínimo mantenimiento.

O clima de competição em que hoje se encontram as indústrias de acabamento têxtil do mundo, deve ser enfrentado com meios e modalidades de trabalho que permitam racionalizar a produção das cores com a máxima rapidez de respostas e um controle total da qualidade. FIMAT está no auge de oferecer o mais alto nível de tecnologia com dispositivos de última geração user-friendly, soluções tailor-made e manutenção mínima.

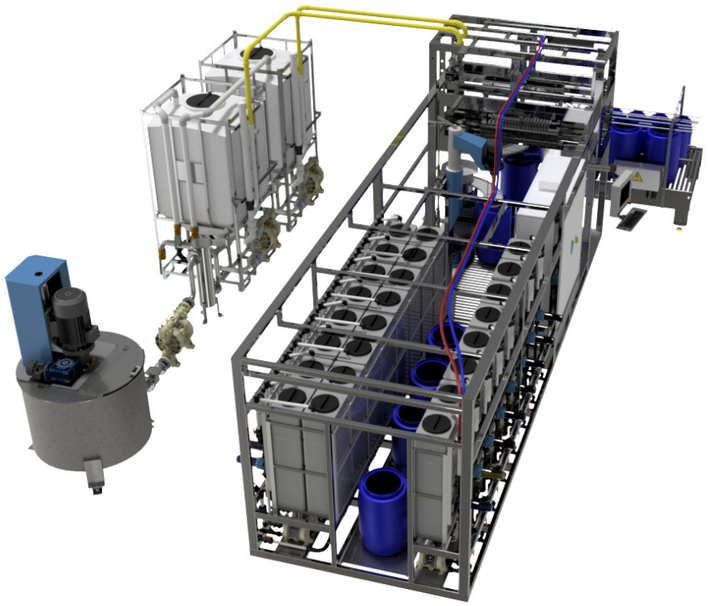

SHIPPING AND HANDLING PROCESS

WORKING POSITION

COMPACTED

BOXED

READY FOR SHIPPING

FIMAT
SPECIALISTS IN SOLUTIONS

TETRAGON

AUTOMATIC THICKENER PREPARING UNIT

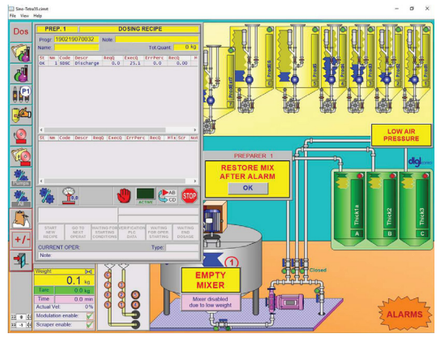

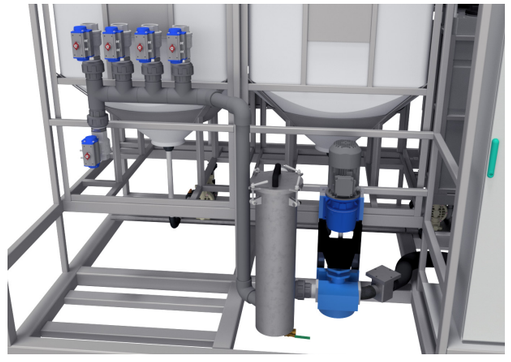

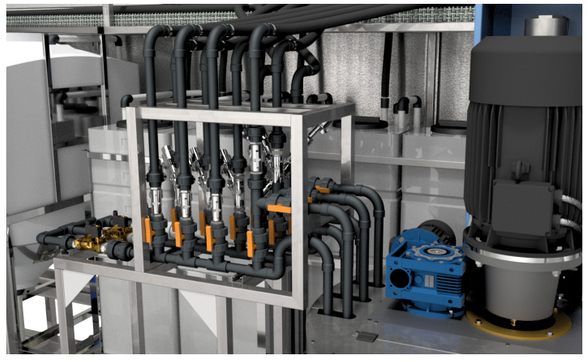

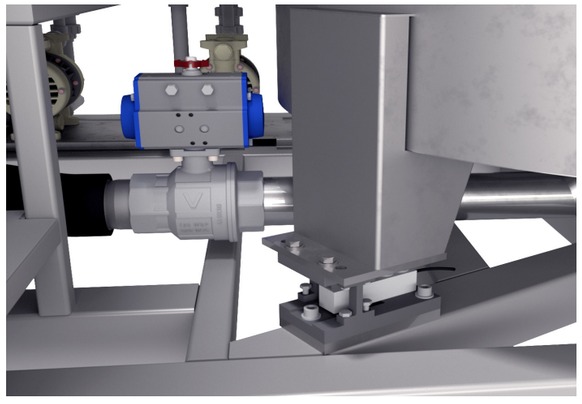

FIMAT SPECIALISTS IN SOLUTIONS

TWIN TETRAGON

AUTOMATIC THICKENER PREPARING UNIT

Per una vera economia di processo nella cucina a colori è molto importante non dimenticare la preparazione di addensanti / paste neutre, in cui la manodopera ha un impatto rilevante sui costi e sui possibili errori.

Un sinottico mostra chiaramente lo stato dell'impianto di preparazione durante il dosaggio automatico e il caricamento del preparatore.

Para una verdadera economía de proceso en la cocina de colores muy importante no olvidar la preparación de espesantes / pastas neutrales, en la que la fuerza laboral tiene un impacto significativo en los costos y los posibles errores.

Un sinóptico muestra claramente el estado de la planta de preparación durante la dosificación automática y la carga del preparador.

For a real economy of process in colour kitchen is very important not to forget the thickeners/neutral pastes preparation, where manpower has a relevant impact on costs and possible errors.

A synoptic display shows clearly the state of the preparation plant during automatic dosing and tank loading.

Para uma verdadeira economia de processo na cozinha de cores, é muito importante não esquecer a preparação de espessadores / pastas neutras, em que a força de trabalho tem um impacto significativo nos custos e possíveis erros.

Um sinótico mostra claramente o estado da planta de preparação durante a dosagem automática e o carregamento do preparador

FIMAT SPECIALISTS IN SOLUTIONS

PRINTING COLOR KITCHEN

ACCESSORY DEVICES

La consolidata esperienza di FIMAT in questo specifico settore mette a disposizione dei propri clienti una serie di soluzioni collaudate ed apprezzate in tutto il mondo per la gestione, la miscelazione e il lavaggio dei bidoni per colori da stampa, per i sistemi di preparazione degli addensanti.

Il livello di personalizzazione è così elevato da garantire la massima flessibilità e modularità, partendo da soluzioni semplici fino a linee completamente automatizzate, in grado di completare i più sofisticati sistemi di dosaggio.

The wide FIMAT experience in this specific sector, places at its customers disposal a series of worldwide tested and appreciated solutions for printing colours drums handling, mixing and washing and for the Thickeners Preparing Systems.

The personalization level is so high that it assures maximum flexibility and modularity, starting from simple solutions until the fully automatic lines, that can complete the most sophisticated Dosing Systems.

La experiencia consolidada de FIMAT en este sector específico proporciona a sus clientes una serie de soluciones probadas y apreciadas en todo el mundo para la gestión, mezcla y lavado de contenedores para la impresión de colores, para los sistemas de preparación de espesantes.

El nivel de personalización es tan alto que garantiza la máxima flexibilidad y modularidad, desde soluciones simples hasta líneas completamente automatizadas, capaces de completar los sistemas de dosificación más sofisticados.

A experiência consolidada da FIMAT neste setor específico oferece aos seus clientes uma série de soluções testadas e apreciadas em todo o mundo para a gestão, mistura e lavagem de caixas para impressão de cores, para os sistemas de preparação de espessantes.

O nível de personalização é tão alto que garante máxima flexibilidade e modularidade, a partir de soluções simples para linhas completamente automatizadas, capazes de completar os mais sofisticados sistemas de dosagem.

CM
Thickeners and emulsions preparing unit

CP
Colors mixers and emulsifiers

JUAN
Color straining machine

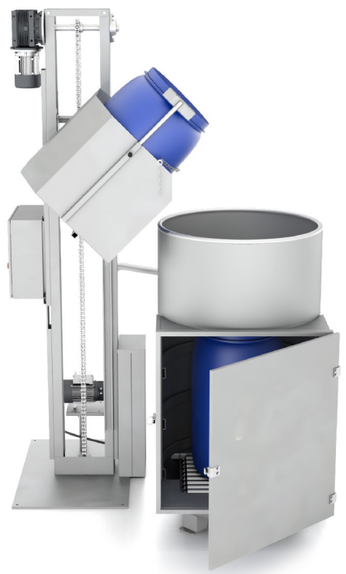

RALS
Washing machine for tanks

FIMAT SPECIALISTS IN SOLUTIONS

DRUMS GUN

COLOUR DOSING UNIT FOR LABORATORY

Ideale da abbinare alla cucina colori di produzione, dove è necessario dosare con precisione una piccola quantità di colore.
La speciale costruzione completamente senza pompe e tubi riduce notevolmente la necessità di manutenzione.
Serbatoi speciali facilmente e rapidamente intercambiabili, consentono la massima flessibilità nell'utilizzo di diverse famiglie di colore con pochi investimenti.
Ogni serbatoio di accumulo è realizzato in PVC U con sistema di pressurizzazione e valvola di dosaggio multistadio.

Ideal to be combined with production dispensing unit, where there is the necessity of dosing with height precision small quantity of colours.
The special construction completely without pumps and pipes strongly reduce the need of maintenance.
Specials quickly and easy interchangeable tanks, allows maximum flexibility in using different colour families with small investment.
Each storage tank is made in PVC U with pressurization system and multistage dosing valve.

Ideal para ser combinado con unidad dispensadora de producción, donde existe la necesidad de dosificar con precisión una pequeña cantidad de colores.
La construcción especial completamente sin bombas y tuberías reducen fuertemente la necesidad de mantenimiento.
Tanques especiales intercambiables de manera fácil y rápid, permiten la máxima flexibilidad en el uso de diferentes familias de color con poca inversión.
Cada depósito de almacenamiento está fabricado en PVC U con sistema de presurización y válvula de dosificación multietapa.

Ideal para combinar a cozinha de cores de produção, onde é necessário para uma dose precisa de uma pequena quantidade de cor.
A construção especial completamente sem bombas e tubos reduz muito a necessidade de manutenção.
Tanques especiais, fácil e rapidamente intercambiáveis, permitem a máxima flexibilidade no uso de diferentes famílias de cores com poucos investimentos.
Cada tanque de armazenamento é feito de PVC U com sistema de pressurização e válvula dosadora multiestágio.

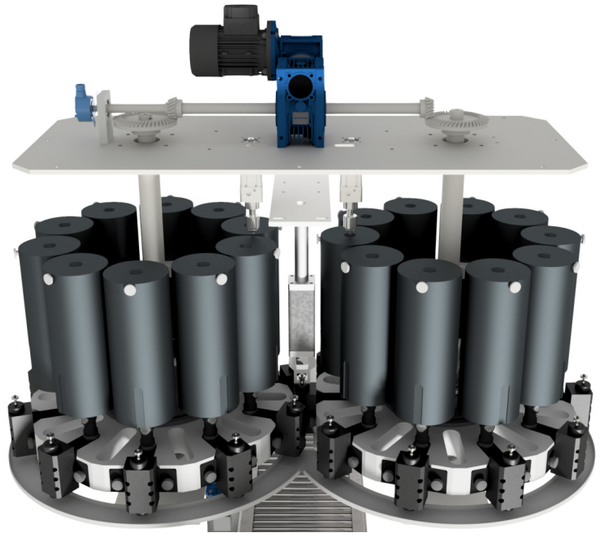

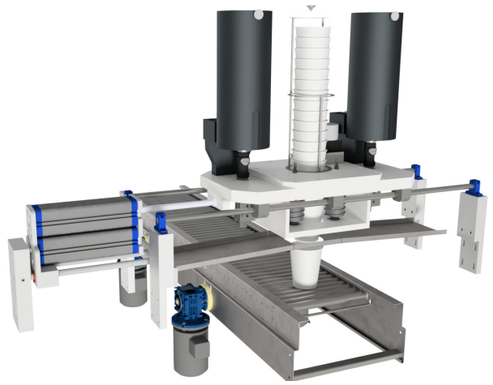

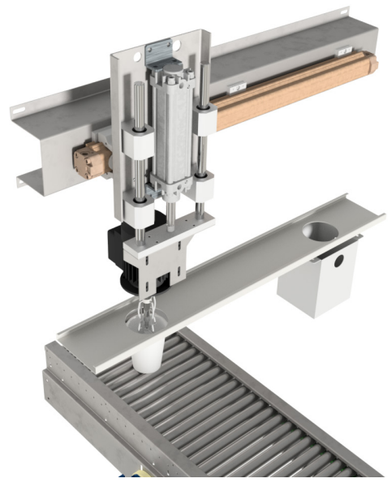

POLIDIS

MOTHER COLOURS DISSOLVER

Unità di dissoluzione per colori in polvere ideale da abbinare alla cucina colori automatica dove c'è bisogno di velocità, precisione e pulizia nella preparazione dei colori madre.
I colori in polvere si dissolvono in acqua calda (con eventuali additivi) e, una volta pronti, vengono scaricati in serbatoi esterni e quindi vengono forniti in cucina colori.
In alternativa, una volta che i colori vengono disciolti in acqua, è possibile aggiungere automaticamente l'addensante richiesto per preparare il colore madre.
Quindi i colori pronti vengono caricati e conservati nella cucina colori automatica.

Dissolving unit for powder colours ideal to be combined with automatic colour kitchens where there is the necessity of speed, precision and cleanness in the mother colours preparation.
Powder colours, are dissolved in warm water (with possible additives), and once
ready, are unloaded in external tanks and so stocked in the automatic colour kitchen.
In alternative, once colours are dissolved in water, it is possible to add automatically the required thickener to realize the mother colour.
Then dissolved colours are unloaded and stocked in the automatic colour kitchen.

Unidad de disolución para colores en polvo ideales para combinar con cocinas color automáticas donde hay la necesidad de la velocidad, precisión y limpieza en la preparación de los colores madre.
Los colores en polvo, se disuelven en agua caliente (con posibles aditivos), y una vez listo, se descargan en tanques externos y así se abastecen en la cocina color automática.
En alternativa, una vez que los colores se disuelven en agua, es posible añadir automáticamente el espesante requerido para realizar el color madre.
Luego los colores disueltos se descargan y se almacenan en la cocina automática de color.

Unidade de dissolução para cores em pó ideal para combinar com a cozinha automática de cores, onde a velocidade, precisão e limpeza são necessárias na preparação das cores mãe.
As cores em pó dissolvem em água quente (com possíveis aditivos) e, uma vez prontas, são descarregadas em tanques externos e, em seguida, são fornecidas na cozinha de cores.
Alternativamente, uma vez que as cores são dissolvidas em água, o espessador necessário para preparar a cor mãe pode ser adicionado automaticamente.
Em seguida, as cores prontas são carregadas e armazenadas na cozinha automática de cores.

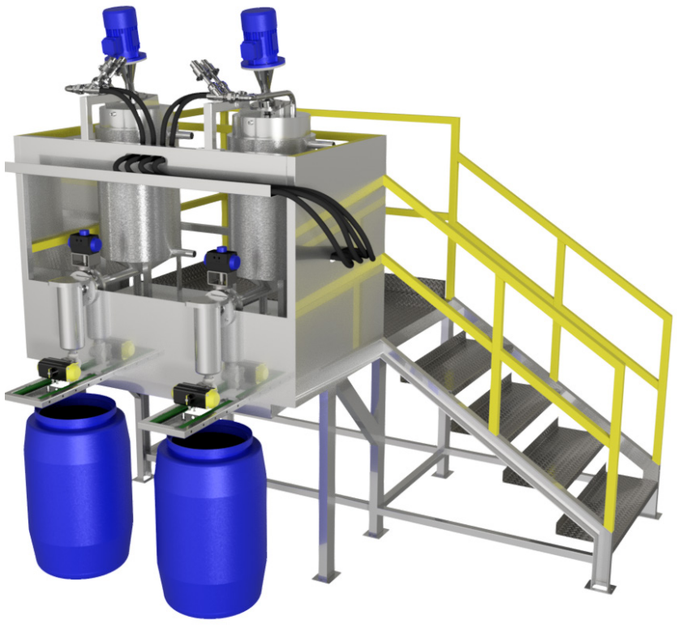

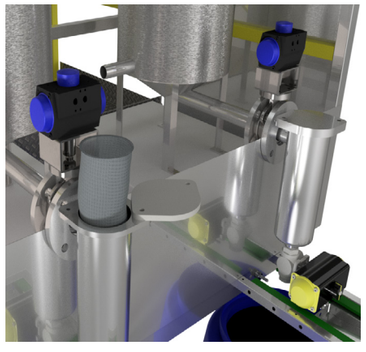

ROTARY SCREENS PRINTING

WASHING SYSTEM

SFROOS

Automatic washing machine for rotary printing squeeges

SWK

Rotary screens horizontal washing machines

SWM

Rotary screens horizontal washing machines

Dato l'obiettivo da non ignorare per ottimizzare l'efficienza delle installazioni di produzione, massimizzando la redditività, viene data la massima priorità per ridurre il tempo di inattività causato dalle variazioni dei colori.
Queste interruzioni stanno diventando simili ai tempi di lavoro reali a causa della divisione del lotto continuo.
I sistemi di lavaggio per cilindri e racle per stampa rotativa, che FIMAT propone da molto tempo, garantiscono una pronta ripartenza e una perfetta affidabilità.

Given the not to be ignored purpose to optimise the Production Installations efficiency, by maximizing the profitability, the maximum priority is given to reduce the idle time caused by the colour ways changes.
These interruptions are getting to be similar to the real working times because of the continuous lot's division.
The rotary screens, squeegees and colour pipes washing systems, that FIMAT is proposing for a long time, guarantees prompt re-starting and perfect reliability.

En la óptica imprescindible de optimizar el rendimento de las instalaciones productivas maximizando la rentalibidad,el objetivo a perseguir con máxima prioridad es la reducción de los tiempos muertos derivados dal cambio de variante.
Éstos, por causa de los continuos fraccionamientos de las partidas, tienden a transformarse parangonables a lostiempos de producción.
El sistema de lavado de los cilindros y racles que FIMAT produce y propone desde muchos años, asegura un rápidoarranque con una perfecta fiabilidad

Dado o propósito de não ser ignorado para otimizar a eficiência das Instalações de Produção, maximizando a lucratividade, a prioridade máxima é dada para reduzir o tempo ocioso causado pelas alterações nas formas de cores.
Essas interrupções estão se tornando semelhantes aos tempos reais de trabalho devido à divisão contínua do lote.
Os sistemas de lavagem de cilindros e rodos para impressão rotativa, que a FIMAT vem oferecendo há muito tempo, garantem um pronto reinício e perfeita confiabilidade.

FIMAT
SPECIALISTS IN SOLUTIONS

ROTARY SCREENS ENGRAVING

SOTTOTITOLO

I risultati di stampa di alta qualità devono necessariamente provenire da un'accurata fase di preparazione dei cilindri da stampa: i dettagli più accurati nella preparazione di disegni di alta moda e un'eccellente qualità richiedono un'accurata incisione dei cilindri da stampa, che possano garantire precisione e lunga durata.
FIMAT offre una gamma completa di accessori per fotoincisione, che si abbina perfettamente con le più recenti tecnologie per qualsiasi tipo di incisione.

High quality printing results must necessarily come from an accurate screen systems preparation phase: the most accurate details in the preparation of high fashion drawings and excellent quality require careful engraving of rotary screens for printing, that can assure precision and long life.
FIMAT offers a complete range of photoengraving accessories, that perfectly matches with the newest technologies for any type of engraving.

La obtención de los resultados en la elevada calidad de estampación pasa necesariamente por una escrupolosa fase de preparación de los cilindros: los detalles más mirados en la preparación de los dibujos de alta moda y la decoración de clase precisan de un atento proceso de grabado en los cilindros de estampación, que puedan garantizar precisión y larga vida.
FIMAT propone una gama completa de aparatos y accesorios para la grabación con la perfección de la más modernas tecnologías para cualquier tipo de grabado.

A obtenção dos resultados na alta qualidade da impressão passa necessariamente por uma fase escrupulosa de preparação dos sistemas: os detalhes mais importantes na elaboração dos desenhos de alta costura e na decoração da classe exigem um processo atento de gravura na obra. Cilindros de estampagem, que podem garantir precisão e longa vida útil.
A FIMAT oferece uma gama completa de dispositivos e acessórios para a gravação perfeita das mais modernas tecnologias para qualquer tipo de gravação.

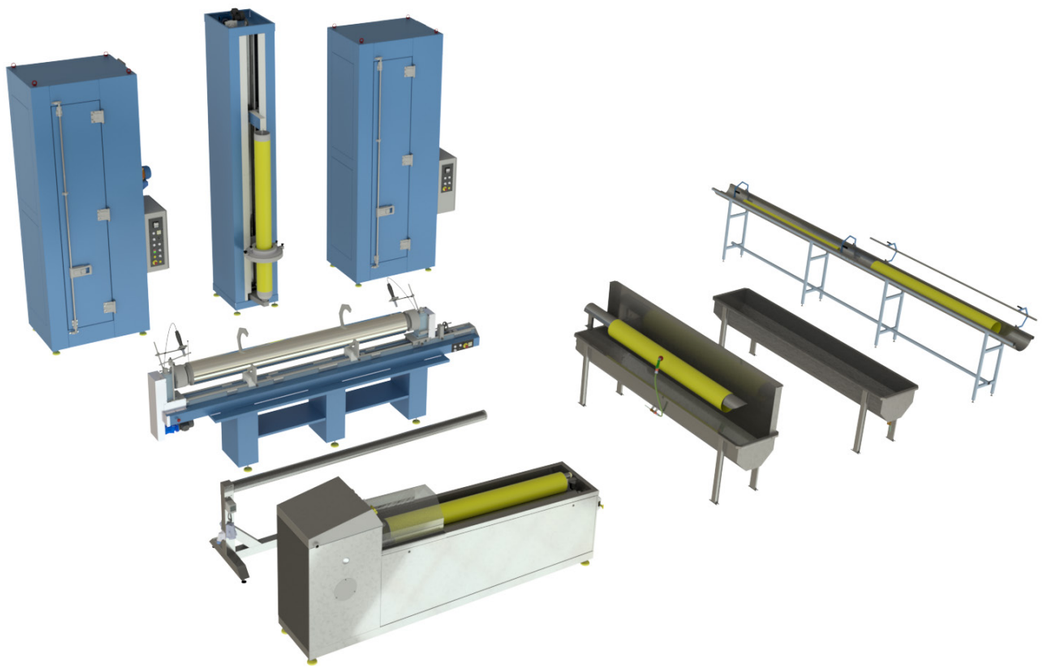

SCM
Rotary screens coating machine

FA/FP
Rotary screens dying/polymerizing oven

SDM
Automatic developing machine for rotary screens

EGU-R
Endrings glueing unit

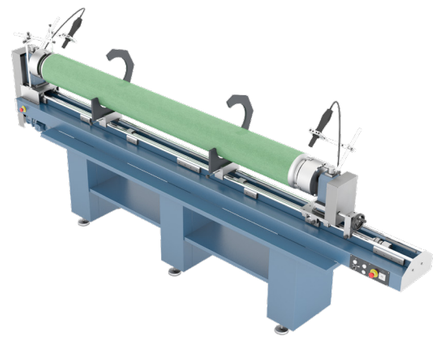

ROTARY SCREENS RECOVERY

ENVIRONMENTAL-FRIENDLY PROCESS

ERU
Endrings removing machine

SSSLP
Stripping machine

SRM
Rinsing machine

La ricerca continua e disperata di differenziazione nei disegni genera inevitabilmente una progressiva proliferazione di cilindri rotanti, spesso con una vita molto breve, che non raggiunge una stagione.
Questo fatto è attribuito ai diversi mercati, al cambio di moda o all'usura meccanica di una produzione estremamente coerente. Non dobbiamo dimenticare né l'implicazione logistica dello stock di centinaia o migliaia di cilindri incisi e la difficoltà di eliminazione (materiali di nichel, alluminio e resine sintetiche).
Il processo di messa a punto FIMAT consente un recupero facile e veloce del tubo di nichel, senza l'uso di prodotti chimici molto aggressivi (acidi minerali) e senza alcun effetto negativo sulla qualità della superficie e sui delicati microfori, con investimento e costi di processo assolutamente insignificanti

The continuous sampling and market research generate inevitably an equally progressive proliferation of printing rotary screens, which life frequently is no longer than one season.
The main cause is the fashion that changes continuously and also the extremely huge workload that makes the equipment mechanically fatigued. Is important to not neglect the logistic implications connected to the stocking of thousands of engraved screens, apart from their disposing difficulty (materials composed of Nickel, Aluminium and synthetic resins).
FIMAT adjusted a process that allows an easy and fast Nickel body recovery (without aggressive chemic ruining the surface quality and the micro-piercing thinness and having investment and process costs really negligible

La continua y desesperada búsqueda de diferenciación en los dibujos genera inevitablemente un progresivo proliferar de los cilindros rotativos de estampación, con muchas veces una vida muy corta, que no llegan a una temporada.
Este hecho se atribuye a los diferentes mercados, al cambio de la moda o al desgaste mecánico de la producción extrema-damente consistente. No debemos olvidar tampoco la implicación logística del stock de cientos o miles de cilindros grabados y la dificultad de eliminar (materiales de nickel, aluminio y resinas sintéticas).
El proceso de puesta a punto de FIMAT permite una fácil y rápida recuperación del tubo en nickel, sin empleo de productos químicos muy agresivos (ácidos minerales) y sin ningún efecto negativo en la calidad de la superficie y en los delicados micro-agujeros, con costes de inversión y de proceso absolutamente insignificantes

A procura contínua e desesperada de diferenciação nos desenhos gera inevitavelmente uma progressiva proliferação de cilindros rotativos de estampagem, muitas vezes com vida útil muito curta, que não atingem uma estação.
Este fato é atribuído aos diferentes mercados, à mudança de moda ou ao desgaste mecânico da produção extremamente consistente. Não devemos esquecer a implicação logística do estoque de centenas ou milhares de cilindros gravados e a dificuldade de eliminar (níquel, alumínio e resinas sintéticas).
O processo de ajuste fino da FIMAT permite uma recuperação fácil e rápida do tubo de níquel, sem o uso de produtos químicos muito agressivos (ácidos minerais) e sem qualquer efeito negativo na qualidade da superfície e nos delicados micro-orifícios, com investimentos absolutamente insignificantes e custos de processo.

PRINTING HOUSE INTEGRATED SOFTWARE

SOFTWARE PACKAGE

L'intero processo di impostazione, definizione e produzione dei colori è controllato da un sistema completamente computerizzato, che utilizza strumenti software di ultima generazione per sviluppo, database, rete, assistenza remota, ecc.

The whole process to set the colours, definition and production, is controlled by a fully computerized system, using software tools of the latest generation for development, database, network, remote assistance, etc.

Todo el proceso para establecer el color, la definición y la producción, es controlado por un sistema totalmente computarizado, utilizando software de ultima generación para el desarrollo, database, red, asistencia remota, etc.

Todo o processo de configuração, definição e produção de cores é controlado por um sistema totalmente informatizado, utilizando instrumentos software de última geração por desenvolvimento, database, rede, assistência remota, etc.

COLOR SEA
Recipe management

COLOR DRIP
Color kitchen control

COLOR SPRING
Colors formulation

FIMAT
SPECIALISTS IN SOLUTIONS

Via Leonardo da Vinci 6
(loc. Gironico)
22041 - COLVERDE (CO)
ITALY

Tel. 0039 031 550.122

www.fimatitaly.it

info@fimatitaly.it